węzeł W1

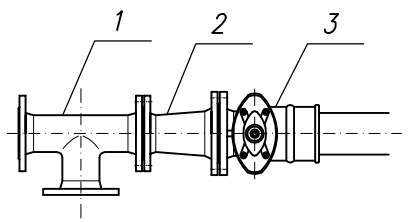

węzeł W51

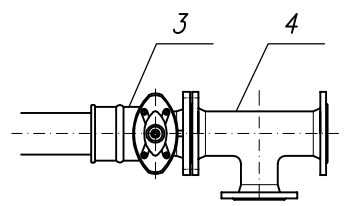

węzeł Hp1, Hp2

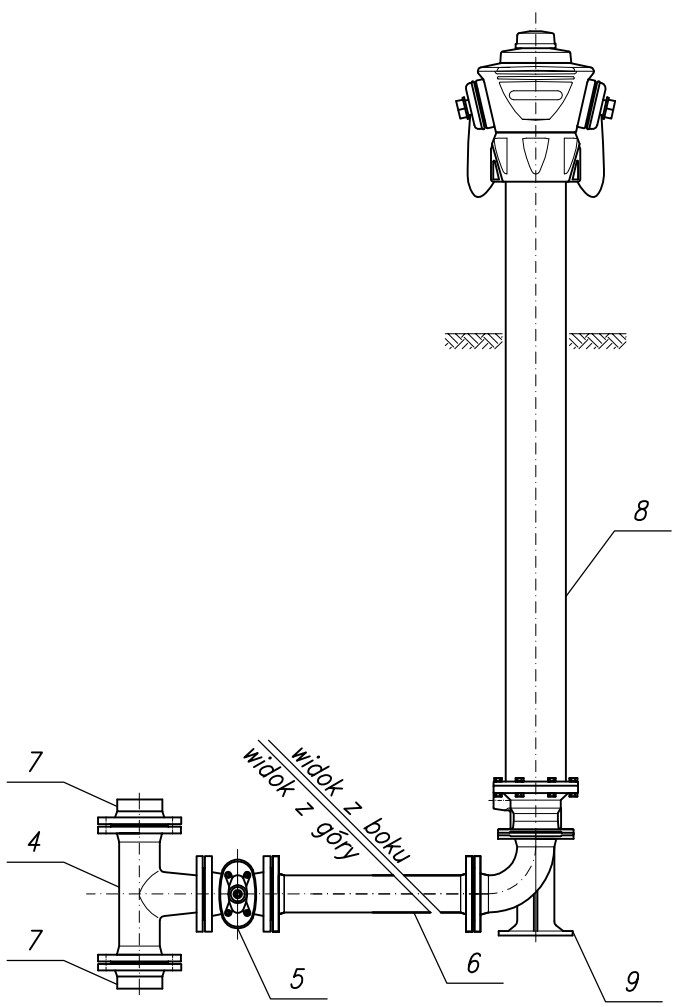

OZNACZENIA

1 – TRÓJNIK ŻELIWNY KOŁNIERZOWY T DN 80/80 mm
2 – REDUKCJA DN 100/80 mm
3 – ZASUWA ŻELIWNA KOŁNIERZOWA Z KRÓĆCEM PE DN 100 mm
4 – TRÓJNIK ŻELIWNY KOŁNIERZOWY T DN 100/80 mm
5 – ZASUWA ŻELIWNA KOŁNIERZOWA DN 80 mm
6 – KRÓCIEC DWUKOŁNIERZOWY FF L= 500 mm DN 80 mm
7 – ŁĄCZNIK KOŁNIERZOWO – RUROWY FW DN 100 mm
8 – HYDRANT NADZIEMNY DN 80 mm
9 – KOLANO DWUKOŁNIERZOWE ZE STOPKĄ N DN 80 mm

Biuro Projektowe	**FIRMA BUDOWLANA "BIO-SYSTEM"** **PRACOWNIA PROJEKTOWA** ul. Gen. Stefana Grota - Roweckiego 7/1 97-300 Piotrków Trybunalski Tel./faks: (044) 737-89-61 e-mail: biuro@bio-system.pl		
Inwestor	**Gmina Odrzywół** ul. Warszawska 53 26-425 Odrzywół		
Projekt	Projekt budowlano - wykonawczy sieci wodociągowej łączącej Wysokin z miejscowością Lipiny, Gmina Odrzywół		
Projektował	mgr inż. Artur Kozłowski	**Nr uprawnień**	24/02/WŁ
E-mail	artur.kozlowski@bio-system.pl	**Podpis**	
Opracował	mgr inż. Tomasz Marchewka	**Podpis**	
E-mail	tomasz.marchewka@bio-system.pl		
Sprawdził	mgr inż. Włodzimierz Pardus	**Nr uprawnień**	85/00/WŁ
E-mail	-	**Podpis**	
Treść rysunku	**Schematy węzłów na sieci wodociągowej**		
Branża	Sanitarna	**Data opracowania**	**Skala** 1:20
Faza projektu	Projekt budowlano - wykonawczy	**Grudzień 2011**	**Nr rys.** W-02